ПОГРУЗЧИК С БОРТОВЫМ ПОВОРОТОМ SANY SS270V



Основный характеристики

Номинальная мощность	53.7 кВт / 73 л.с.
Эксплуатационная масса	4250 кг
Грузоподъемность	1290 кг
Гидропривод High Flow	125 л/мин
Объём ковша погрузчика	0,5 куб
Кабина защита	ROPS ¥ FOBS
Кондиционер - отопитель	есть
Камера заднего вида	есть

Ключевые особенности

Комфортабельность	Просторная и герметичная кабина с низким уровнем шума. Дверь в кабину, открывающаяся вверх обеспечивает удобный доступ.
Интеллектуальные функции	Плавный и стабильный ход в сочетании с системами автоматической стабилизации, гидравлическим пилотным управлением и технологией распределения мощности DA обеспечивают непревзойденную точность движений.
Эффективная производительность	Вертикальный подъем стрелы с большой высотой разгрузки, 2-скоростная трансмиссия с плавным и быстрым переключением для эффективной работы.
Универсальность	Стандартный гидравлический поток и режим высокого потока позволяют использовать широкий спектр навесного оборудования для различных задач - ковши, подметальные машины, снегоочистители, фрезы и шнеки.

ООО «Тимбермаш Байкал»
почта: info@tmbk.ru, тел.: 8 (3952) 482-460

ТИМБЕРМАШ

ТЕХНИЧЕСКИЕ ХАРАКТЕРИСТИКИ

Модель двигателя	Yanmar 4TNV98CT
Частота вращения двигателя	2400 об/мин
Номинальная мощность	53.7 кВт / 73 л.с.
Макс. крутящий момент	280 Н·м при 1560 об/мин
Объём	3.319 л
Тип всасывания	Турбонаддув
Экологический стандарт	Tier 4 Final
Время цикла (Подъем/Разгрузка/Опускание)	9.3 с
Гидростатическое давление	23 МПа / 3336 psi
Бортовое напряжение	12 В
Топливный бак	100 л
Грузоподъёмность	1290 кг
Опрокидывающая нагрузка	2580 кг
Эксплуатационная масса	4250 кг
Усилие отрыва ковша	28.8 кН
Первая скорость	11.1 км/ч
Вторая скорость	20 км/ч
Размерность шин	12-16.5 14 PR
Стандартный поток	90 л/мин
Высокий поток (High Flow)	125 л/мин
Механизм подъема	Вертикальный
Кабина	FOPS & ROPS

ООО «Тимбермаш Байкал»
почта: info@tmbk.ru, тел.: 8 (3952) 482-460

ТИМБЕРМАШ

ГАБАРИТЫ МАШИНЫ

A Максимальная общая высота	4200 мм
B Максимальная высота шарнирного пальца	3350 мм
C Максимальная высота вылета ковша	2620 мм
L1 Вылет ковша на максимальной высоте	985 мм
D Дорожный просвет	228 мм
E Колесная база	1300 мм
F Длина хвостовой части	1050 мм
R Передний радиус разворота	2230 мм
R1 Радиус разворота по передним шинам	1352 мм
R2 Радиус разворота задний	1733 мм
G1 Угол выгрузки	43 °
G2 Передний угол наклона ковша	30 °
G3 Угол заднего свеса	25 °
L2 Длина без ковша	2991 мм
L Длина с ковшом	3756 мм
W1 Колея	1485 мм
W2 Ширина без ковша	1820 мм
W Ширина с ковшом	1880 мм
H Высота кабины	2100 мм

ООО «Тимбермаш Байкал»
почта: info@tmbk.ru, тел.: 8 (3952) 482-460

ТИМБЕРМАШ

SS270V

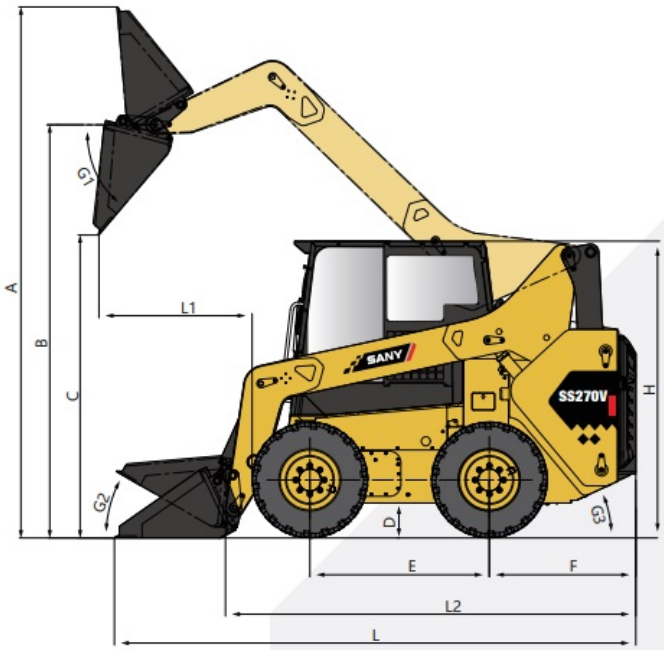

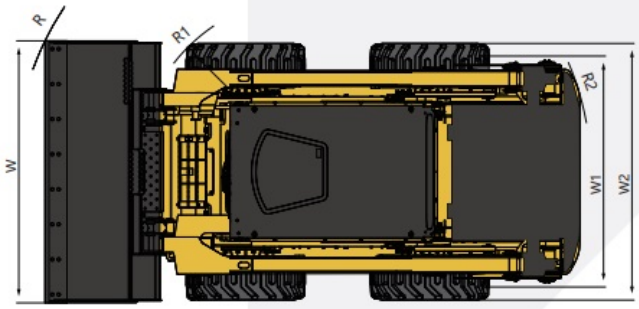

A Максимальная общая высота	4200 мм / 165.5 дюймов
B Максимальная высота шарнирного пальца	3350 мм / 132 дюймов
C Максимальная высота вылета ковша	2620 мм/ 103.2 дюймов
L1 Вылет ковша на максимальной высоте	985 мм / 38.8 дюймов
D Дорожный просвет	228 мм / 9 дюймов
E Колесная база	1300 мм / 51.2 дюймов
F Длина хвостовой части	1050 мм / 41.4 дюймов
R Передний радиус разворота	2230 мм / 87.9 дюймов
R1 Радиус разворота по передним шинам	1352 мм / 53.3 дюймов
R2 Радиус разворота задний	1733 мм / 68.3 дюймов
G1 Угол выгрузки	43 °
G2 Передний угол наклона ковша	30 °
G3 Угол заднего свеса	25 °
L2 Длина без ковша	2991 мм / 117.8 дюймов
L Длина с ковшом	3756 мм / 148 дюймов
W1 Колея	1485 мм / 58.5 дюймов
W2 Ширина без ковша	1820 мм / 71.7 дюймов
W Ширина с ковшом	1880 мм / 74.1 дюймов
H Высота кабины	2100 мм / 82.7 дюймов

三一重机有限公司
SANY HEAVY MACHINE CO.,LTD.

Sany Industry Town, Economical and Technological Development Zone, Kunshan,Jiangsu, China
Zip Code: 215300
Web:http://www.sanyglobal.com

ТИМБЕРМАШ

Запуск одним нажатием

- Это избавляет от необходимости носить с собой ключ. Кроме того, можно установить пароль для обеспечения безопасности вашего оборудования.





Экран

- Функция самодиагностики и напоминания о техническом обслуживании при неисправностях дисплея.







Эргономичный дизайн

- Подлокотник с функцией безопасности отличается обтекаемой формой и обеспечивает удобную опору, не вызывающую усталости.
- Джойстик, кнопки и колесико прокрутки расположены с учетом эргономики для удобства управления.

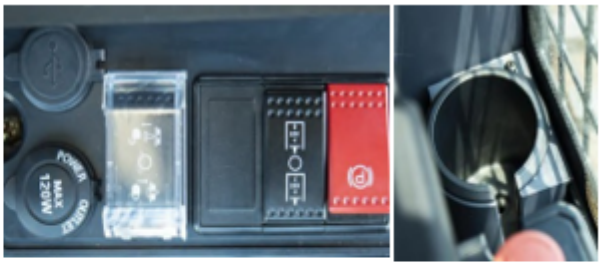

Продуманный дизайн

- Продуманные конструктивные решения, такие как розетка 12 В, подстаканник, сумка для хранения и т. д., обеспечивают удобство использования для оператора.

ООО «Тимбермаш Байкал»
почта: info@tmbk.ru, тел.: 8 (3952) 482-460





Просторная кабина

- Ширина салона кабины составляет 950 мм, что обеспечивает достаточное пространство и глубину для комфортной работы.

Низкий уровень шума

- Использование интегрированной кабины с хорошей герметичностью.
- Вентилятор с регулировкой скорости и большим диаметром обеспечивает автономный отвод тепла, работая при этом практически бесшумно.

Работа при открытой передней двери

- Конструкция предусматривает дверь, открывающуюся вверх: передняя дверь может откидываться вверх до верха кабины благодаря уникальному механизму связи, что позволяет работать с открытой дверью.





Система кондиционирования

- Интегрированная система охлаждения и обогрева, мощная и комфортная.
- Скорость и направление воздушного потока, обдув ног и

Сенсорный дисплей

- 7-дюймовый ЖК-экран с антибликовым покрытием.
- Интегрировано с системами управления оборудованием, включая камеру заднего вида,